UN SPÉCIALISTE INTERNATIONAL DE L'ÉTANCHÉITÉ

Axter conçoit, fabrique et commercialise des membranes d'étanchéité bitumineuses destinées aux toitures terrasses plates ou inclinées, ainsi qu'aux ouvrages de Travaux Publics et de Génie Civil. Ces systèmes d'étanchéité intègrent également tous les produits complémentaires et les accessoires nécessaires à leur mise en œuvre.

Axter réalise plus de 40 % de son chiffre d'affaires à l'exportation vers plus de 50 pays dans le monde.

Siège Social et Commerce France et Internationnal
8, avenue Felix d'Hérelle - F-75016 Paris
Tél. : 33 (0) 1 46 09 39 60 - Fax : 33 (0) 1 46 09 39 61

Service Clients France
Rue Joseph Coste - F-59552 Courchelettes
Tél. : 33 (0) 3 27 93 10 20 - Fax : 33 (0) 3 27 93 10 21

www.axter.eu

www.axter.eu partout avec vous !
Depuis Janvier 2011.

GAMME
TOITURES-TERRASSES

ALPAL® SECUR

Procédé d'étanchéité bitumineux sans flamme

ALPAL® SECUR

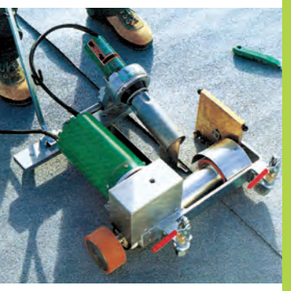

ABSENCE DE FLAMME

+

ÉMULSION PROOFCOAT

=

100% SÉCURITÉ

Découvrez toutes les informations concernant ce procédé en scannant ce flash code avec votre smartphone

Ou accès direct : http://www.axter.eu/produits/gamme-complete-axter/toitures-terrasses/alpal-secur

LE PROCÉDÉ D'ÉTANCHÉITÉ 100 % SÉCURITÉ

Avec ALPAL® SECUR, Axter invente un procédé d'étanchéité bitumineux sans flamme et sans gaz permettant une pose sans risque pour les personnes et les installations.

Un procédé conçu pour l'étanchéité des bâtiments sensibles

Le procédé ALPAL® SECUR permet de souder le recouvrement des lés de la membrane d'étanchéité ALPAL® 3000 S à l'air chaud au moyen d'un robot ou manuellement. Pas de chalumeau au gaz et donc pas de flamme sur la toiture ou la terrasse ! ALPAL® SECUR apporte la réponse adaptée pour effectuer, en toute sécurité pour les personnes et les installations, l'étanchéité des toitures terrasses des bâtiments en bois, des entrepôts ou ateliers abritant des produits inflammables...

Un procédé utilisable sur tout type d'éléments porteurs

La large gamme de produits développée par Axter permet d'utiliser ALPAL® SECUR avec la même efficacité et la même qualité de résultat sur tous types d'éléments porteurs béton, acier ou bois.

Un procédé respectueux des règles HQE

L'utilisation d'un primaire en phase aqueuse contribue également à faire d'ALPAL® SECUR un procédé s'intégrant parfaitement dans la démarche de construction de bâtiments à Haute Qualité Environnementale.

BÉTON

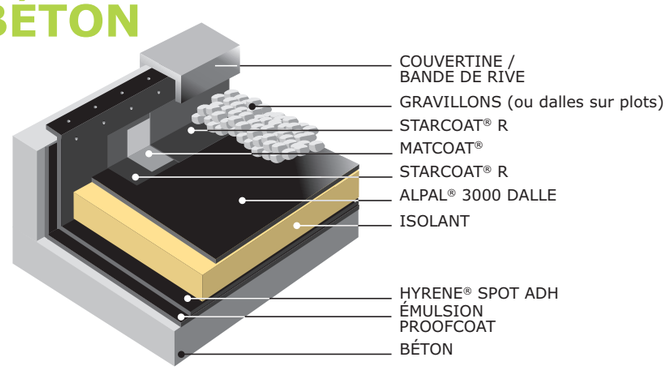

UNE GAMME DE PRODUITS INNOVANTS ET EXCLUSIFS

Innovant dans son mode de soudage, ALPAL® SECUR l'est également par la gamme de produits qu'il propose pour répondre aux exigences de chaque type de protection.

ETANCHEITE AUTOPROTEGEE (ELÉMENTS PORTEURS ACIER OU BOIS)

ALPAL® 3000 S :
Membrane d'étanchéité bitumineuse autoprotégée de 3 mm d'épaisseur à base de liant ALPA® fixée mécaniquement sur la terrasse ou les relevés. Le recouvrement des lés est soudé à l'air chaud à l'aide d'un robot (ou manuellement pour les points particuliers). Présentant une surface ardoisée, ALPAL® 3000 S est disponible dans toutes les teintes du nuancier Axter. ALPAL® 3000 S existe en version **ALPAL® 3000 S FE** pour les chantiers où un classement BRoof (t3) est exigé.

ETANCHEITE SOUS PROTECTION LOURDE (ELÉMENTS PORTEURS BETON, ACIER OU BOIS)

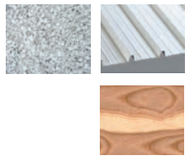

ALPAL® 3000 DALLE :
Membrane d'étanchéité bitumineuse de 3 mm d'épaisseur à base de liant ALPA® dont les deux faces sont filmées. Elle est posée en indépendance sous protection lourde meuble et particulièrement adaptée à l'étanchéité des supports béton isolés avec un isolant alvéolaire. Le recouvrement des lés est soudé à l'air chaud à l'aide d'un robot (ou manuellement pour les points particuliers). Renforcée par une armature composite de 180g/m², la membrane **ALPAL® 3000 DALLE** peut également être mise en œuvre sous dalles sur plots.

ETANCHEITE SOUS VEGETALISATION (ELÉMENTS PORTEURS BETON, ACIER OU BOIS)

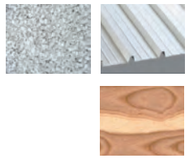

ALPAL® 3000 S TR :
Cette membrane est la version traitée anti-racines de la membrane ALPAL®3000 S. Elle est fixée mécaniquement avec recouvrement des lés soudé à l'air chaud (adaptée aux éléments porteurs bois et acier). Une variante **ALPAL® 3000 DALLE TR**, traitée anti-racines, posée en indépendance (avec recouvrement des lés soudé à l'air chaud), est utilisée pour les éléments porteurs béton.

HYRENE® SPOT ADH : Membrane d'étanchéité bitumineuse 100 % autoadhésive utilisée comme pare-vapeur sous isolant et pour le traitement des points singuliers. Sa pose est recommandée sur EMULSION PROOFCOAT, EIF en phase aqueuse.
STARCOAT® R : Résine d'étanchéité liquide à froid prête à l'emploi pour le traitement des relevés. Les relevés peuvent également être traités avec la membrane ALPA®, fixée mécaniquement en tête et avec recouvrements soudés à l'air chaud.

ACIER

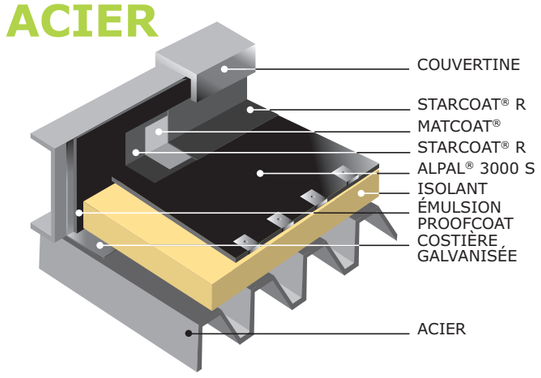
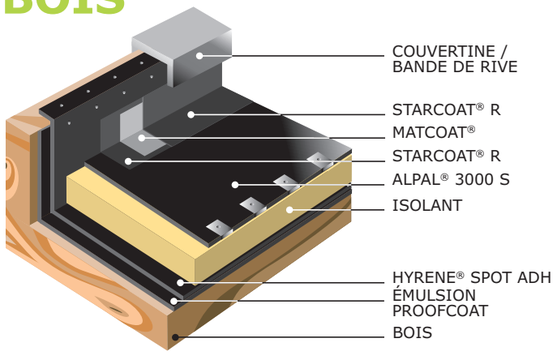
BOIS